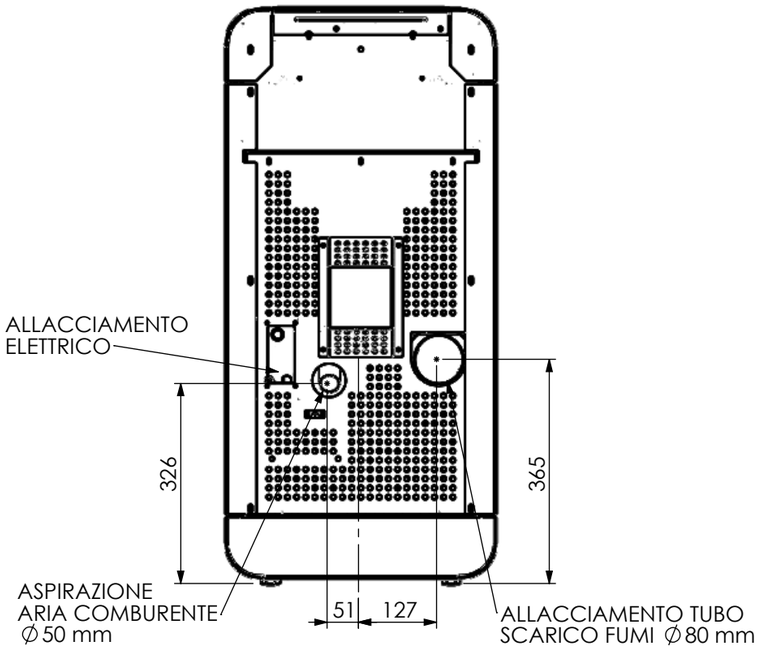


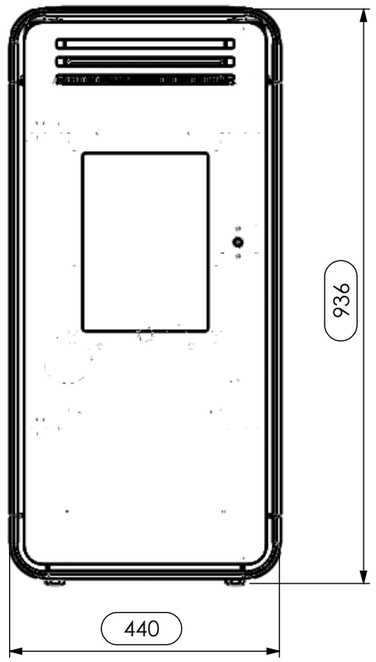


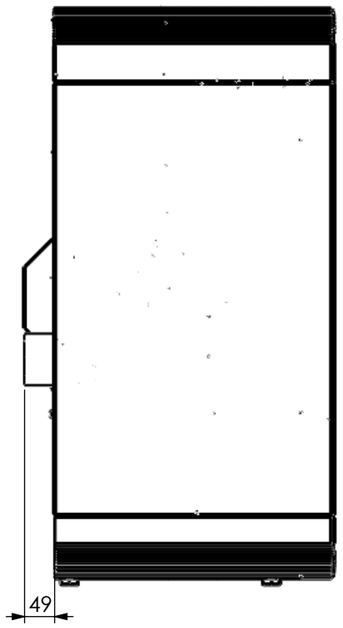

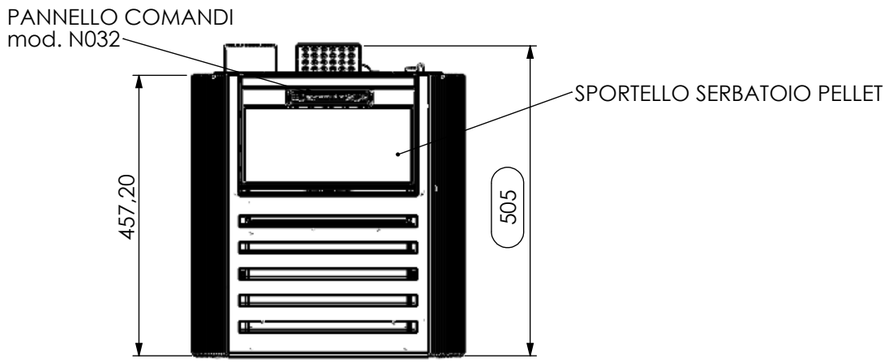


DATI IN FASE DI CERTIFICAZIONE

| | | |
|---|---|---|
| **Struttura** | | Acciaio e ghisa |
| **Camera di combustione** | | Acciaio,ghisa e vermiculite |
| **Potenza introdotta max [$P_{i.max}$] - ridotta [$P_{i.r.}$]** | kW | 6.8 - 2.5 |
| **Potenza termica nominale [$P_{nom}$] - ridotta [$P_{rid}$]** | kW | 6.05 - 2.3 |
| **Combustibile / Consumo orario alla $P_{nom}$ - $P_{rid}$** | kg/h | 1.41 - 0.52 |
| **Emissione CO 13% $O_2$ alla $P_{nom}$ - $P_{rid}$** | % | 0.02 - 0.02 |
| **Emissione polveri (15a-B-VG) alla $P_{nom}$** | $mg/m^3$ | 14.3 |
| **Temperatura uscita fumi alla $P_{nom}$ - $P_{rid}$** | °C | 160 - 84 |
| **Rendimento alla $P_{nom}$ - $P_{rid}$** | % | 89.1 - 92.2 |
| **Tiraggio canna fumaria** | Pa | 10 - 14 |
| **Diametro scarico fumi** | mm | ∅80 |
| **Diametro presa d'aria** | mm | ∅50 |
| **Alimentazione elettrica** | | 230 V - 50 Hz |
| **Assorbimento elettrico** | W | 420 start-120 |
| **Distanza minima di sicurezza** (retro - fianco Dx/Sx - pavimento) | mm | 200 - 300 - 0 |
| **Capacità serbatoio** | kg | 15 |
| **Peso** | kg | 65 |
| **Volume max riscaldabile*** | $m^3$ | 145 |

*In funzione dello stato di isolamento dell'abitazione e calcolato su 35 $W/m^3$

| STUFA PELLET AMBRA *marchio COLA* | | |
|---|---|---|
| **CODICE** | **COLORE** | **EAN 13** |
| LA11C10Y | AVORIO | 8028693790543 |
| LA11CR0Y | BIANCO | 8028693792769 |
| LA11C30Y | BORDEAUX | 8028693790550 |
| LA11C90Y | NERO | 8028693790567 |

COLA

GRUPPO FERROLI

viale del Lavoro 37040 ARCOLE (VR ) tel. 045 6144043

Codice
LA11C00Y

Descrizione
STUFA PELLET AMBRA

File modello SW
LA11C00Y

| Scala | Foglio | Data | Disegnatore |
|---|---|---|---|
| 1:10 | A3 | 04/02/2013 | Rama A. |



A termini di legge è vietato l'uso, la divulgazione e la riproduzione del presente senza l'autorizzazione scritta della Ditta Cola s.r.l